Sección

03 ELECTRÓDOMESTICOS

Tercera

Sección

Electrodomésticos

- Refrigerador Integral 30"
- Refrigerador Integral 22"

Con la finalidad de brindarle un servicio integral, ofrecemos una amplia gama de electrodomésticos de la más alta calidad para complementar su cocina.

escolano.com.mx

Refrigerador / Congelador 30"

Integral - Panelable

El integrar el refrigerador es un distintivo de la cocina minimalista y moderna ya que ofrece lo último en estilo, funcionalidad y personalización creativa. La línea de Refrigeradores Conforti Luxe poseen tecnología innovadora para la adecuada conservación de los alimentos.

Entre sus cualidades destacan su diseño europeo contemporáneo, su sistema de enfriamiento Duo Ciclo para controlar de forma independiente la temperatura del refrigerador y congelador; además la tecnología Blue Light mantiene las frutas y verduras frescas conservando sabores, colores, texturas y nutrientes naturales.

En términos técnicos incluye bisagras ocultas, nivelación de la parte delantera para las patas traseras, un cajón de congelador metálico duradero y ajuste de puertas 3-D para una alineación perfecta. La iluminación LED interior y su pantalla digital le permitirá controlar todas sus funciones de forma sencilla y práctica.

REFRIGERADOR / CONGELADOR INTEGRAL PUERTA ACERO / PUERTA PANELABLE

Características Generales:
Unidad Refrigerador y Congelador 756mm de ancho
Color blanco
Display digital de temperatura
Regulador independiente de temperatura Refrigerador y Congelador
16.4 pies cúbicos (464 L) volumen neto total
Modalidad: Integrable Puerta Acero Inoxidable / Integrable Panelable
120V-60Hz - 2.1 A

Refrigerador:
11.6 pies cúbicos (328 L) volumen neto de alimentos frescos
Refrigeración DUO Ciclo
IonFresh
Tecnología Blue Light
Pantalla Digital LCD interna
Bisagra de apertura 90° con cierre suave
Modo Sabbath y Vacaciones
Estantes de vidrio regulables en altura
Cajón para frutas y verduras
Cajón para carnes frias y pescados
Dispensador de agua interior
3 bandejas en puerta
Alarma puerta abierta
Iluminación Led en techo y lateral
Puerta Reversible (Izquierda o Derecha) con ajuste 3D
Calificación Energy Star

Congelador:

4.8 pies cúbicos (136 L) volumen neto del congelador
Máquina de hielo automática
Cajón metálico interno
Cajón metálico
Función de congelado rápido
Auto descongelamiento

Funciones:
Encendido / apagado
Ajuste de temperatura del refrigerador a 1 a 8 °C / 33 a 46 °F
Ajuste de Temperatura del congelador a -18 a -24 °C / 0 a -12 °F
Refrigeración rápida 1 °C
Congelación rápida 27 °C
Vacaciones
Activación de máquina de hielos automática y dispensador de agua
Modo Sabbath
Reset de Filtro de agua
Cambio de unidad de temperatura de Grados Centigrados a Grados Fahrenheit

Cualidades:
Mantiene frescos los alimentos
Elimina el hielo y acumulación de bacterias
Energía eficiente y refrigeración silenciosa
Evita olores desagradables dentro de la nevera

Complemente su refrigerador con la estructura de mueble y puertas cuadro
Puerta cuadro color en 19mm o Luxe Conforti en 18mm en variedad de acabados
Perfil tipo gola o Jaladera minimalista

Clave	Alto	Ancho	Fondo	Componentes
BRFB1920SS	2,121mm	756mm	609mm	Puerta acero inoxidable
BRFB1920FBI	2,121mm	756mm	590mm	Puerta Panelable

escolano.com.mx

FICHA TÉCNICA

Controles	
Tipo	Refrigerador y Congelador
Sistemas de control	Control electrónico
Sistemas de refigeración	Duo Cycle, Refrigeración sin escarcha
Capacidad	
Volumen total neto cu.ft	16.4 (464.40 L)
Volumen neto de alimentos frescos cu.ft	11.6 (328.48 L)
Volumen neto del congelador cu.ft	4.8 (135.92 L)
Características del Refrigedador	
Tecnología Blue Light	Si
IonFresh	Si
Filtro de carbono	Si
Dispensador interno de agua filtrada	Si
Tipo de pantalla de control eléctrico	Pantalla LCD interna
Iluminación interna	LED - Techo y paredes laterales
Entrepaño / Cajón / Bandejas en Puerta	3 / 1 / 3
Compresor	VCC Velocidad variable
Características del congelador	
Descongelado automático	Si
Cajón	2
Máquina de hielos automática	11 lbs/día (4.99 Kg / día)
Higiene	
Higiene + filtro de carbón antibacteriano	Si
Sello antibacteriano	Si
Información Técnica	
Tensión de alimentación V/Hz	120V / 60Hz
Corriente clasificada A	2
Nivel de ruido dBA	44
Performance	
Nivel de ruido dBA	Si
Consumo de energía anual, kwh / año	556
Gas de enfriamiento	R600a
Color	Blanco
Dimensiones	
Embalaje HxWxD	H2300mm x W848mm x D750mm
Peso total con embalaje	520 kg
Producto HxWxD	H2121mm x W756mm x D609mm
Peso total de producto sin mueble	236 kg

Puerta Cuadro disponibles en los siguientes acabados:

Puerta Cuadro Luxe 18mm

Negro *Gris Antracita* *Gris* *Rojo* *Magnolia* *Blanco*

Puerta Cuadro 19mm

Roble Tartuf *Gris Grafito* *Wengue* *Noyer Classic* *Teka Asturias* *Zebrano*

Ebano Luxury *Ciliegio* *Fresno Estepa* *Cementi* *Fresno Taiga* *Kersia Blanco*

Olmo Siberia

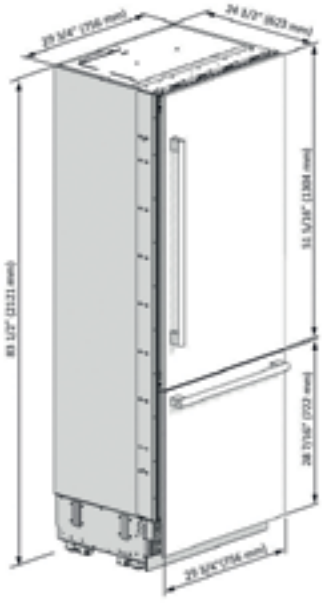

CARACTERÍSTICAS

SISTEMA DE ENFRIAMIENTO DUO CICLO
El frigorífico está equipado con tecnología avanzada de refrigeración silenciosa, multi-ciclo y sin escarcha. Los sistemas de enfriamiento de la zona de refrigeración y congelación se controlan de forma independiente con la finalidad de mantener la temperatura y la humedad del aire separados, lo que brinda una mejor conservación de los alimentos y la máxima eficiencia energética.

PUERTA AJUSTABLE EN 3D

Están diseñados para poder invertir la apertura de las puertas (Izquierda o Derecha según se requiera), permite alcanzar la alineación perfecta entre las puertas del Refrigerador y Congelador con el sistema de ajuste 3D de forma fácil, rápida y segura. Bisagras alemanas robustas para garantizar el máximo número de aperturas.

TECNOLOGIA BLUE LIGHT
Mantiene las frutas y verduras frescas preservando sabores, colores, texturas y nutrientes naturales.

ION FRESH
Ion Fresh captura y neutraliza las bacterias en el aire para extender la vida de las frutas y verduras manteniendo el aire circulado limpio y con un aroma fresco.

DISPLAY DIGITAL
Pantalla digital brillante que simplifica la programación y permite controlar el rendimiento del refrigerador y congelador de forma independiente.

CAJONES CON CIERRE SUAVE
Los rieles de los cajones cuentan con ruedas incorporadas para una apertura suave y un cierre silencioso además permite tener visibilidad total a sus frutas y verduras.

MODO SABBATH
Configure el modo especial con anticipación y las luces dentro de los compartimientos del refrigerador y del congelador no se encenderán cuando se abra la puerta.

MAQUINA DE HIELOS AUTOMATICA
La máquina de hielo automática con Turbo compresor puede producir hasta 11 libras de hielo cristalino por día.

DISPENSADOR INTERIOR DE AGUA
Disfrute de todas las comodidades y del excelente sabor del agua fría y filtrada con solo tocar un botón.

CAJÓN CONGELADOR METALICO
Cajón de congelador completamente metálico, espacioso y duradero.

escolano.com.mx

Refrigerador / Congelador 22"

Integral - Panelable

El diseño minimalista se ha incorporado a los refrigeradores ya que permiten ocultase en los muebles altos simulando en apariencia un lugar más de almacenamiento, sin embargo, nos encontramos con un espacio para mantener frescos los alimentos y bebidas o mantener temperaturas apropiadas para las carnes y pescados.

Es ideal para espacios pequeños y áreas de bar. Al ser panelable le permitirá utilizar el mismo color de las puertas de sus gabinetes y se integrará perfectamente a su diseño.

Está equipado con tecnología avanzada de refrigeración silenciosa, multiciclo y sin escarcha. Los sistemas de enfriamiento son controlados de forma independiente mantiendo la temperatura y la humedad del aire en compartimientos separados para el congelador y el alimento fresco, lo que brinda una mejor conservación de los alimentos y la máxima eficiencia energética. Sin transferencia de aire entre los compartimentos significa que los alimentos en la sección del congelador se congelan más rápido y los elementos del refrigerador permanecen frescos durante más tiempo y los olores no circulan.

REFRIGERADOR INTEGRAL 22"

+

Casco 16mm de espesor

+

Puerta Cuadro
- Acabados madera en 19mm
- Alto brillo Luxe Cristal y Luxe Mate 18mm

Características Generales:
Unidad Refrigerador y Congelador 60cm de ancho
Color blanco
Display digital de temperatura
Regulador independiente de temperatura Refrigerador y Congelador
Puerta reversible (izquierda/derecha)
Higiene antibacterial con filtros de carbono.
Iluminación LED Blanco en cada compartimento.
Modalidad: Integrable y Panelable
120V-60Hz - 2.1 A

Refrigerador:
6.1 pies cúbicos (173 L) volumen neto de alimentos frescos
3 estantes de vidrio de seguridad
2 cajones para frutas y verduras
3 bandejas en puerta
Alarma puerta abierta
Calificación Energy Star

Congelador:
2.3 pies cúbicos (65 L) volumen neto del congelador
Máquina de hielo automática 0.849999 kg por día
3 cajones
Función de congelado rápido
Auto descongelamiento
Bandeja de hielo

Funciones:
Encendido / apagado
Refrigeración y congelación rápida
Vacaciones
Ajuste de temperatura del refrigerador a 37, 40, 43 y 46° F
Ajuste de Temperatura del congelador a 5, 0, -5 y -10° F
Indicador de temperatura alta y aviso de error
Modo ahorro
Alarma de puerta abierta

Cualidades:
Mantiene frescos los alimentos
Elimina el hielo y acumulación de bacterias
Energía eficiente y refrigeración silenciosa
Evita olores desagradables dentro de la nevera

Complemente su refrigerador con la estructura de mueble y puertas cuadro
Casco en tablero de 16mm en variedad de acabados; incluye: 2 Laterales, 1 Techo, 1 Entrepaño fijo, 1 Respaldo, 1 Piso y 4 Manguetes
Puerta cuadro color en 19mm o Luxe Conforti en 18mm en variedad de acabados
Perfil tipo gola o Jaladera minimalista

Clave	Alto	Ancho	Fondo	Componentes
RIB1052X600B	2,000mm / 2,200mm	600mm	600mm	Sólo unidad Refrigerador / Congelador
RIB1052X600BM	2,000mm / 2,200mm	600mm	600mm	Refrigerador + Módulo 16mm
RIB1052X600BT	2,000mm / 2,200mm	600mm	600mm	Refrigerador + Módulo 16mm + 2 Puertas Cuadro Color 19mm o Luxe 18mm + Tirador tipo gola

ENERGY STAR

Conforti Luxe

escolano.com.mx

FICHA TÉCNICA

Controles	
Tipo	Refrigerador y Congelador
Sistemas de control	Control electrónico
Sistemas de refigeración	Duo Cycle
Capacidad	
Volumen total neto cu.ft	8.4 (238 L)
Volumen neto de alimentos frescos cu.ft	6.1 (173 L)
Volumen neto del congelador cu.ft	2.3 (65 L)
Características del Refrigedador	
Tipo de pantalla de control eléctrico	Touch control
Descongelado automático	Si
Iluminación interna	Led Blanco
Estantería	3
Cajón	1
Bandeja en puerta	3
Bandeja de huevos	2 con 6 porta huevos
Compresor	CVV Velocidad variable
Características del congelador	
Descongelado automático	Si
Cajón	2
Máquina de hielos automática	1.873929 lbs/día (0.849999 Kg / día)
Higiene	
Higiene + filtro de carbón antibacteriano	Si
Sello antibacteriano	Si
Información Técnica	
Tensión de alimentación V/Hz	110V / 60Hz
Corriente clasificada A	2.1 A
Nivel de ruido dBA	40
Performance	
Nivel de ruido dBA	Si
Consumo de energía anual, kwh / año	465
Gas de enfriamiento	R600a
Color	Blanco
Dimensiones	
Embalaje HxWxD	H1893mm x W597mm x D597mm
Peso total con embalaje	80 kg
Producto HxWxD	H1815mm x W556mm x D550mm
Peso total de producto sin mueble	76 kg

Estructura y Puerta Cuadro disponibles en los siguientes acabados:

Casco 16mm

Oxford Soft · *Lino Textil* · *Fresno Estepa* · *Fresno Taiga* · *Gris Grafito*

Puerta Cuadro Luxe 18mm

Negro · *Gris Antracita* · *Gris* · *Rojo* · *Magnolia* · *Blanco*

Puerta Cuadro 19mm

Roble Tartuf · *Gris Grafito* · *Wengue* · *Noyer Classic* · *Teka Asturias* · *Zebrano*

Ebano Luxury · *Ciliegio* · *Fresno Estepa* · *Cementi* · *Fresno Taiga* · *Kersia Blanco*

Olmo Siberia

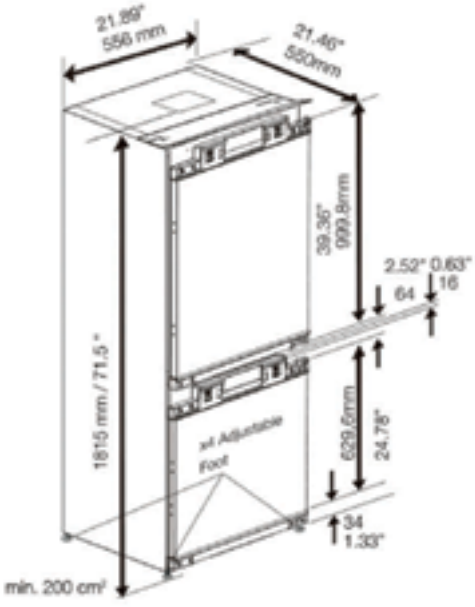

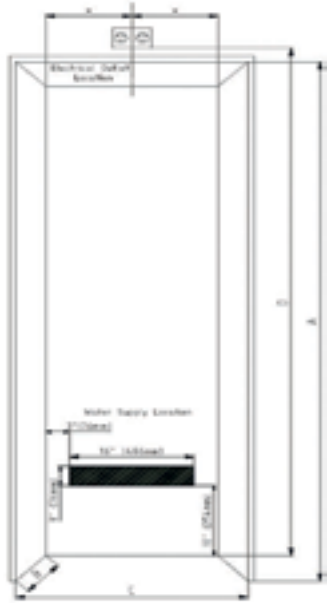

CARACTERÍSTICAS

EN ARMONÍA CON LA NATURALEZA

La línea de Refrigeración Blomberg by Conforti Luxe dispone de tecnología innovadora que protege y garantiza la máxima frescura de sus alimentos.

Están diseñados con lo último en ingeniería ecológica; construidos con 99.9% de materiales libres de plomo, 100% libres de gases de efecto invernadero que agotan la capa de ozono y están fabricados con un 85% de componentes reciclables.

Nuestro refrigerador cuenta con la certificación ENERGY STAR para conservar energía, ahorrar dinero y ayudar a proteger el planeta.

SISTEMA DE ENFRIAMIENTO DUO CICLO

El frigorífico está equipado con tecnología avanzada de refrigeración silenciosa, multi-ciclo y sin escarcha. Los sistemas de enfriamiento de la zona de refrigeración y congelación se controlan de forma independiente con la finalidad de mantener la temperatura y la humedad del aire separados, lo que brinda una mejor conservación de los alimentos y la máxima eficiencia energética.

Sin transferencia de aire entre los compartimentos significa que los alimentos en la sección del congelador se congelan más rápido, los elementos en el refrigerador permanecen más frescos durante más tiempo y evita que los olores circulen.

PANTALLA DIGITAL

Permite programar las funciones del frigorífico; desde encender o apagar el equipo, controlar la temperatura del Refrigerador y Congelador en grados fahrenheit de forma independiente, desactivar la alarma de puerta abierta, habilitar o desactivar la función Ice-Maker para la fabricación de hielos de forma automática, entre otras.

ILUMINACIÓN INTERIOR LED

¡Nunca olvides lo que esta en el refrigerador! Nuestro frigorífico ilumina brillantemente cada esquina con luces LED blancas para una mejora estética y menor consumo de energía.

PUERTA REVERSIBLE CON AJUSTE EN 3D

Están diseñados para poder invertir la apertura de las puertas (Izquierda o Derecha según se requiera), permite alcanzar la alineación perfecta entre las puertas del Refrigerador y Congelador con el sistema de ajuste 3D de forma fácil, rápida y segura. Bisagras alemanas robustas para garantizar el máximo número de aperturas.

MÁQUINA DE HIELO AUTOMÁTICA

La máquina de hielo automática puede producir hasta 2 libras de hielo por día. Se requiere conexión al sistema de suministro de agua.

La funcionalidad de nuestros muebles se encuentra en su interior.

México
Mariano Escobedo No. 129 F
Col. Centro Industrial Tlalnepantla
C.P. 54030 Edo. de México
Tel: (55) 53-84-20-00

Monterrey
Av. Calzada Madero No. 1716 Poniente
Centro de Monterrey, C.P. 64000
Monterrey, Nuevo León
Tel: (81) 83-72-84-82

www.escolano.com.mx

ventas@escolano.com.mx